## Szczegół "A1, A2, A5"

chodnik - jezdnia
zjazd - jezdnia
wyspa środkowa - jezdnia

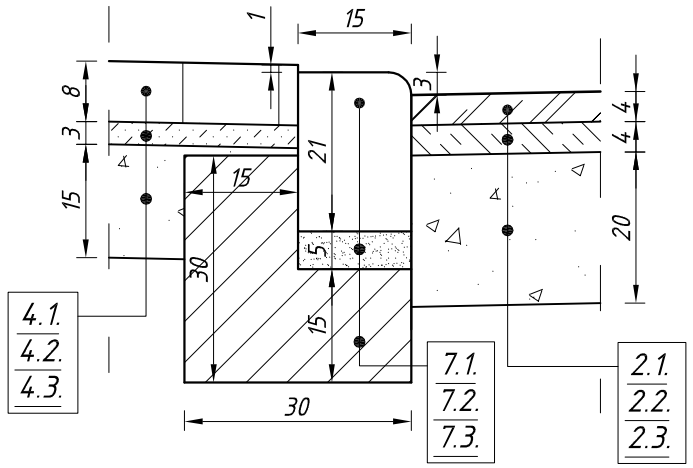


## Szczegół "B"

chodnik - jezdnia

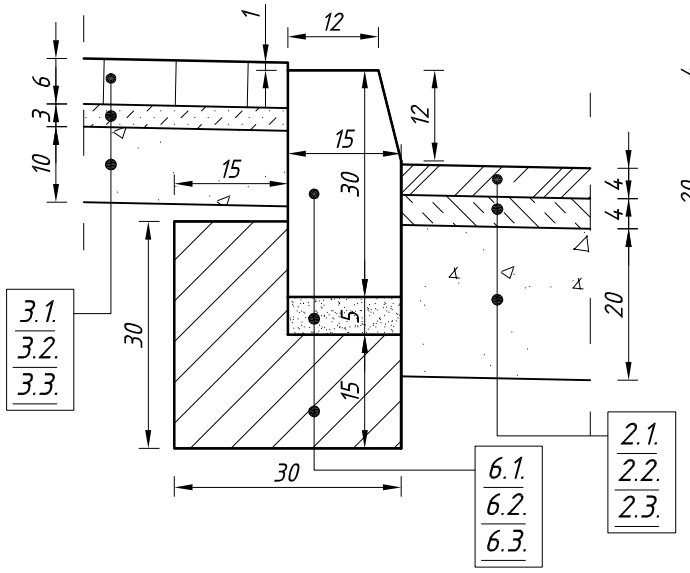


## Szczegół "E"

jezdnia - ściek - chodnik

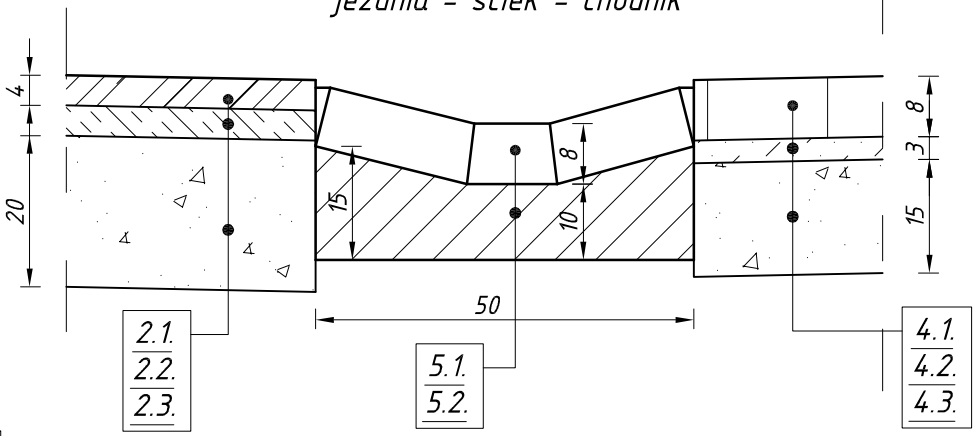


## Szczegół "A3"

jezdnia - pobocze

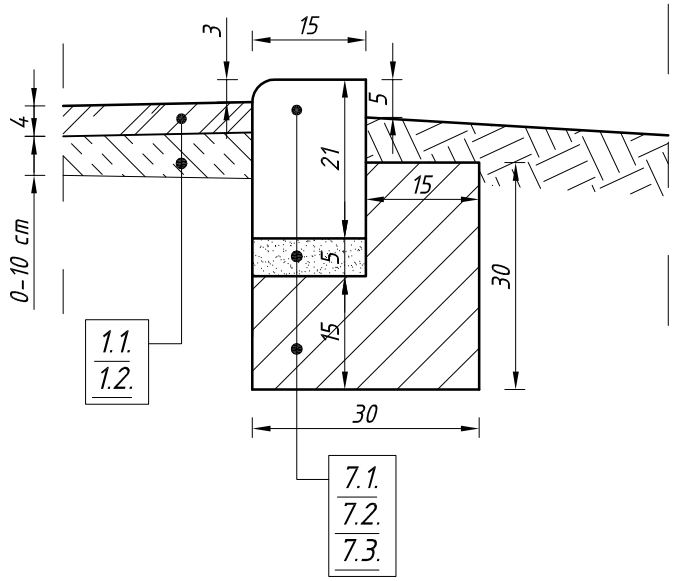


## Szczegół "C"

pobocze - chodnik

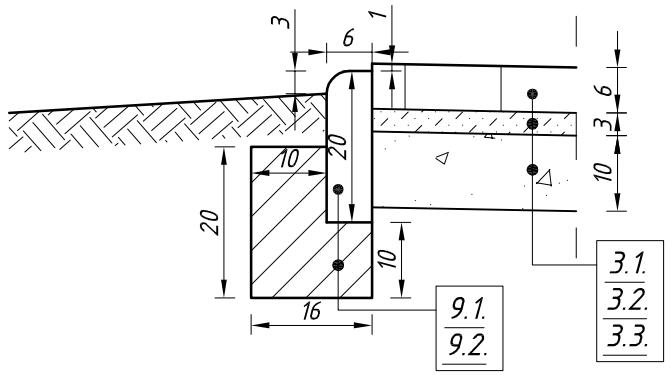


## Szczegół "F"

teren ist. - ściek ACO- zjazd

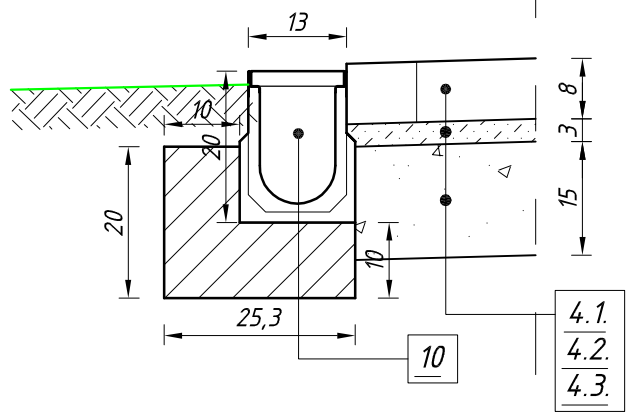


## Szczegół "A4"

pobocze - jezdnia

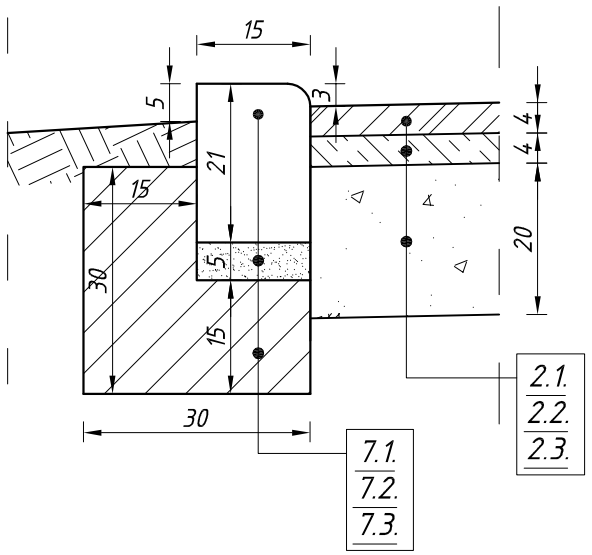


## Szczegół "D"

zjazd - teren ist.

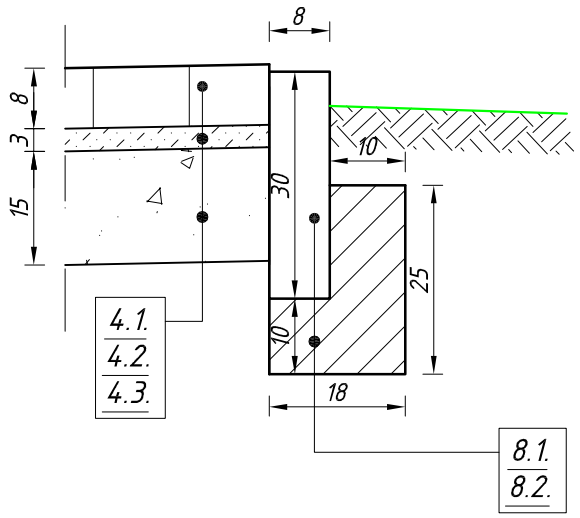


1. NAWIERZCHNIA JEZDNI
   - 1.1. Warstwa ścieralna z SMA8 grub. 4 cm
   - 1.2. Wyrównanie BA AC16W 0 - 10 cm
   - 1.3. Frezowanie
2. NAWIERZCHNIA JEZDNI (poszerzenia, rozbiórki)
   - 2.1. Warstwa ścieralna z SMA8 grub. 4 cm
   - 2.2. Warstwa wiążąca z BA AC16W grub. 4 cm
   - 2.3. Podbudowa pomocnicza z kruszywa łamanego grub. 20 cm
3. NAWIERZCHNIA CHODNIKA
   - 3.1. Kostka betonowa grub. 6 cm
   - 3.2. Podsypka cementowo - piaskowa grub. 3 cm
   - 3.3. Podbudowa zasadnicza z kruszywa łamanego grub. 10 cm
4. NAWIERZCHNIA ZJAZDU I CHODNIKA
   - 4.1. Kostka betonowa grub. 8 cm
   - 4.2. Podsypka cementowo - piaskowa grub. 3 cm
   - 4.3. Podbudowa zasadnicza z kruszywa łamanego grub. 15 cm
5. ŚCIEK
   - 5.1. Kostka betonowa grub. 8 cm
   - 5.2. Ława betonowa B20 grub. 10 cm
6. KRAWĘŻNIK BETONOWY WYSTAJĄCY grub. 15 cm
   - 6.1. Krawężnik betonowy 15 x 30 cm
   - 6.2. Podsypka piaskowa
   - 6.3. Ława betonowa B-20 z oporem
7. KRAWĘŻNIK BETONOWY WTOPIONY grub. 15 cm
   - 7.1. Krawężnik betonowy 15 x 21 cm
   - 7.2. Podsypka piaskowa
   - 7.3. Ława betonowa B-20 z oporem
8. OBRZEŻE 8 x 30 cm
   - 8.1. Obrzeże betonowe 8 x 30 cm
   - 8.2. Ława betonowa B-20 z oporem
9. OBRZEŻE 6 x 20 cm
   - 9.1. Obrzeże betonowe 6 x 20 cm
   - 9.2. Ława betonowa B-15 z oporem
10. ŚCIEK ACO
   - 10.1. Ściek ACO
   - 10.2. Ława betonowa B-20 z oporem


Zakład Produkcyjno-Usługowo-Handlowy
"DRO-BUD"
77-400 ZŁOTÓW UL. FR. BARTOSZA 12
telefon/fax: (67) 263-55-37
NIP 767-102-63-49 REGON 570851067


INWESTOR
GMINA MIASTO ZŁOTÓW
al. Piasta 1
77-400 Złotów

OBIEKT: Przebudowa dróg gminnych
m. Złotów, ul. Okrężna, Zakątek

TYTUŁ: Szczegóły konstrukcyjne — NR 4

| STANOWISKO | IMIĘ I NAZWISKO | SPECJALNOŚĆ | NR UPRAW. | DATA | PODPIS |
|---|---|---|---|---|---|
| Projektant | Jerzy Wiśniewski | Drogowa | NN-8345/769/84 | 12.2015 | |
| Sprawdzający | | | | | |
| Opracował | mgr inż. Wojciech Bindek | Drogowa | | 12.2015 | |
| Sprawdzający | | | | | |

| STADIUM | ROK OPR. | NR UMOWY | SKALA |
|---|---|---|---|
| Projekt Budowlany | 2015 | ZP.271.70.2015 | 1:10 |