ROZWINIĘCIE KANALIZACJI

skala 1:100

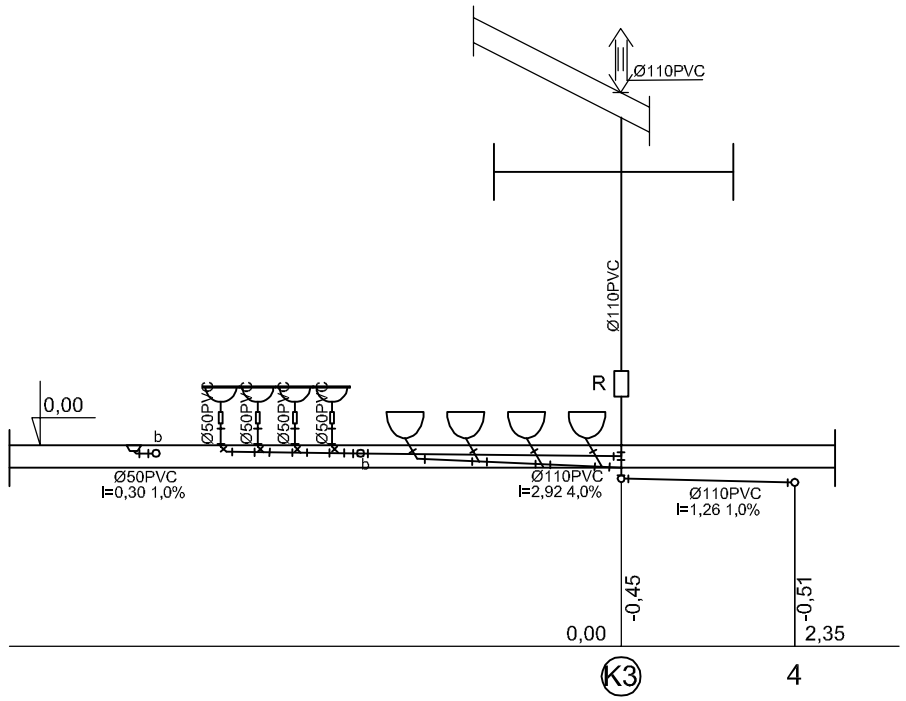

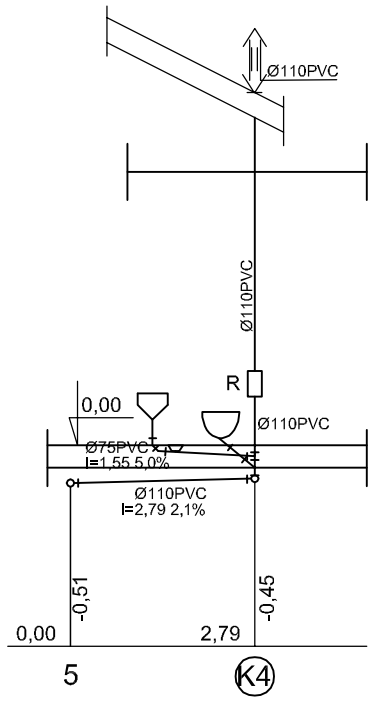

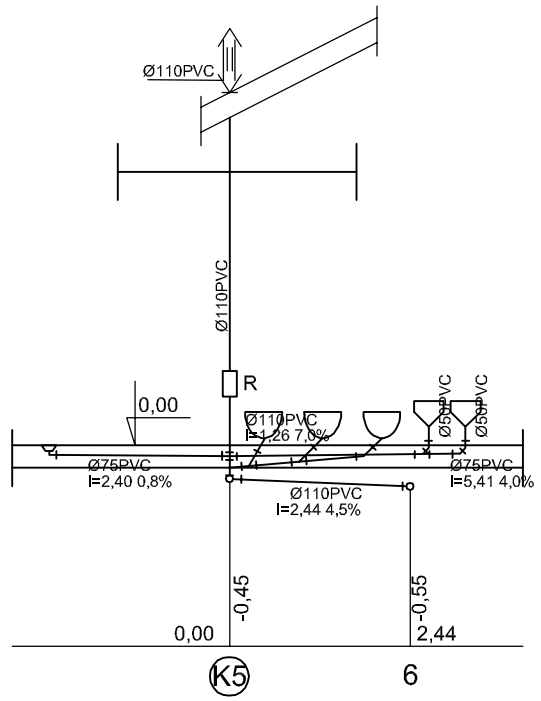

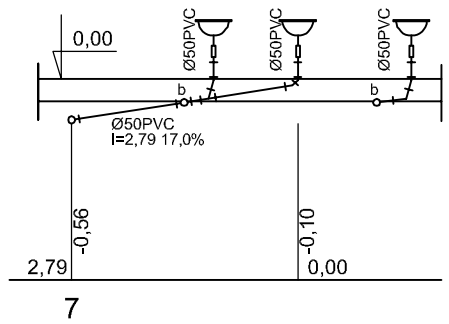

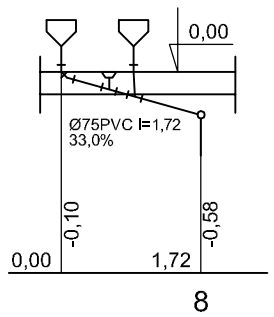

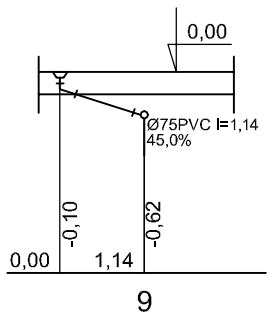

PRACOWNIA WYKONAWCZO-PROJEKTOWA BUDOWNICTWA "PRACOWNIA 8" - inż. Marek Roman Zieliński 77-400 Złotów, ul. Witosa 42		
OBIEKT: ADRES:	STADION MIEJSKI ZŁOTÓW DZIAŁKA NR 301, 287/18, 296/1	
INWESTOR: ADRES:	URZĄD MIASTA W ZŁOTOWIE UL.ALEJA PIASTA 77-400 ZŁOTÓW	BRANŻA: BUDOWLANA
TEMAT:	ROZWINIĘCIE KANALIZACJI	SKALA 1:100
PROJEKTANT INST.	mgr inż. MAŁGORZATA FERTAŁA UPR. BUD. NR EWID. GP-7345/193/94	
SPRAWDZIŁ INST.	mgr inż. AGNIESZKA PRZEZWICKA UPR. BUD. NR EWID. ZAP/0051/PWOS/05	
OPRACOWAŁ	mgr inż. JOANNA CZARNECKA	
DATA:	CZERWIEC 2008 r.	NR RYS. 5