Profil sieci kanalizacji deszczowej

Skala 1:$\frac{100}{100}$

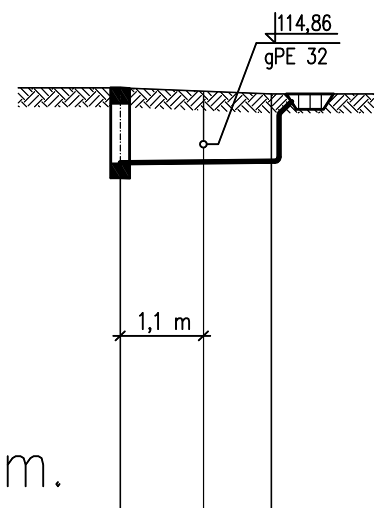

P.P.110.00 m n.p.m.

Rzędna terenu	115,57	115,53	115,49
Rzędna dna kanału	114,58	114,59	114,60
Zagłębienie	0,99	0,94	0,89
Średnica/Spadek	ø160 PCV i=1%		
Odległości	0,00	2 m	2,00
Oznaczenia	D_3		WP–3

ø425 mm

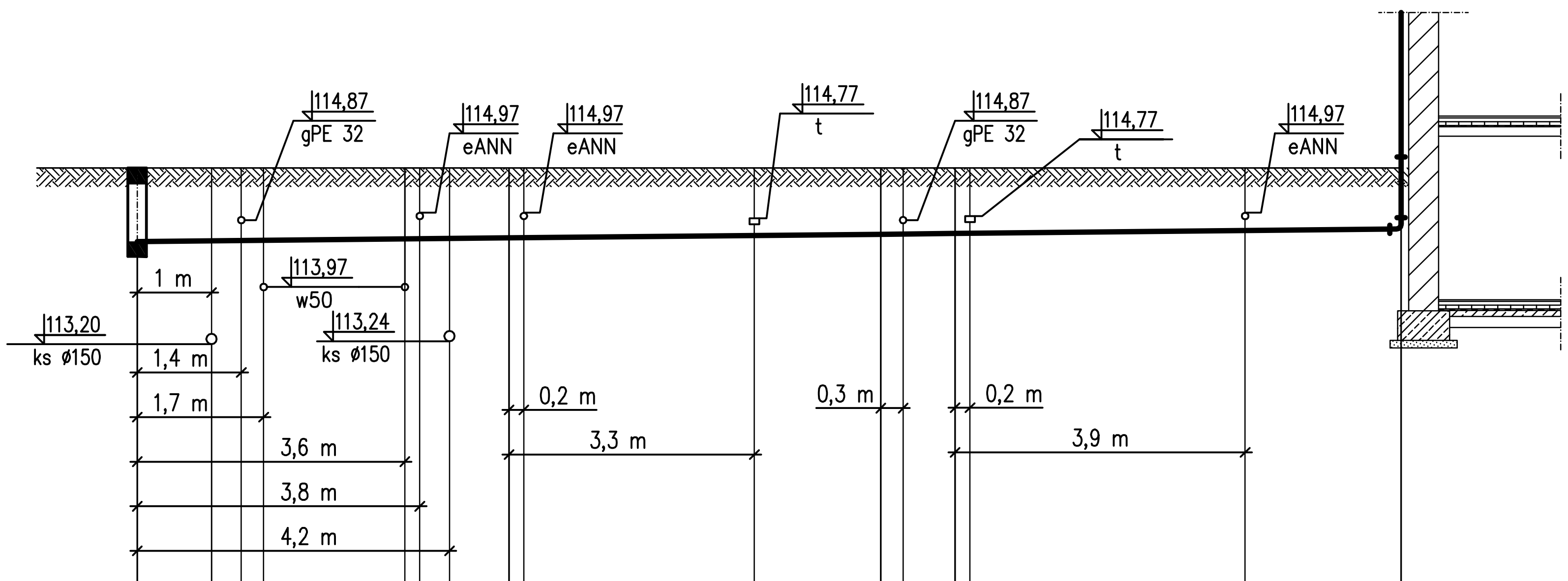

Rzędna terenu	115,57	115,57	115,57	115,57	115,57	115,57	115,57	115,57	115,57	115,57	115,57	115,57	115,57	115,57	115,57
Rzędna dna kanału	114,58	114,59	114,59	114,60	114,61	114,62	114,63	114,63	114,66	114,68	114,69	114,69	114,73	114,75	
Zagłębienie	0,99	0,98	0,98	0,97	0,96	0,95	0,94	0,94	0,91	0,89	0,88	0,88	0,84	0,82	
Odległości	0,00	5 m	5,00	5 m	10,00	11,00	6 m	17,00							
Oznaczenia	D_3	Tr.	Tr.	Tr.	RD_{15}										

ø425 mm

1 m

INWESTOR	Gmina Miasto Złotów		
BRANŻA S	OBIEKT	Droga gminna dojazdowa	SKALA
	ADRES	77-400 Złotów, ul. Studzienna dz. nr 130, 230/12, 229/10, 257, 258, 259, 260, 261, 262, 263, 264, 265	1:100/100
DATA 05.2016	TREŚĆ RYSUNKU	Profil sieci kanalizacji deszczowej	NR RYS 4
PROJEKTOWAŁ	OPRACOWAŁ	OPRACOWAŁ	SPRAWDZIŁ
mgr inż. Małgorzata Fertała		mgr inż. Przemysław Fertała	
Spec. instalacyjno-inżynieryjna w zakresie sieci sanitarnych w zakresie pełnym Nr upr. GP-7342/1931/94			